

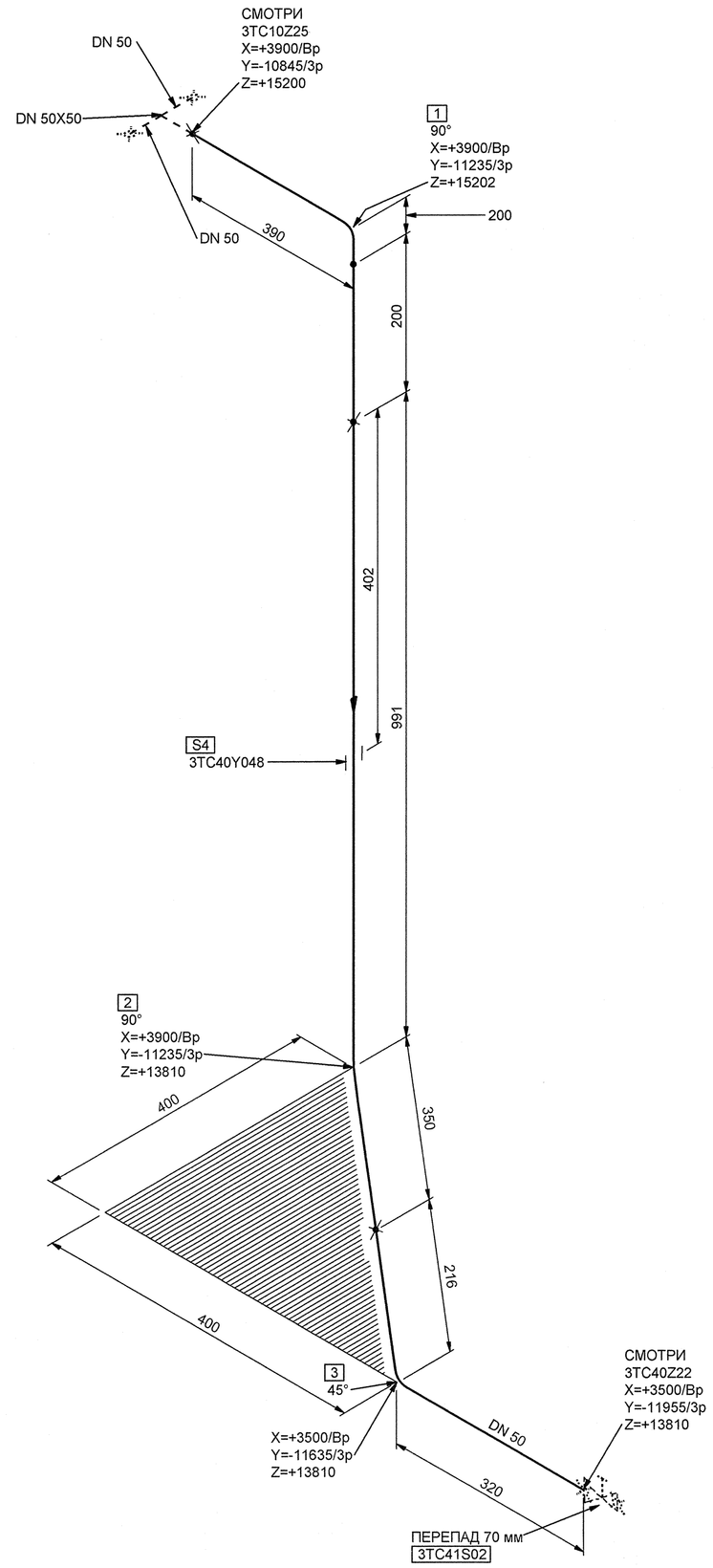

МОНТАЖНЫЕ ЭЛЕМЕНТЫ

ПОЗ	НАИМЕНОВАНИЕ	КОЛ	МАТЕРИАЛ	МАССА ЕД-ЦЫ, КГ
1	БК-1997708 ТРУБА ГНУТАЯ 90°-57x5,5-190x200-704 - R200	1	08Х18Н10Т ТУ 14-3Р-197-2001	4.942
2	БК-1997718 ТРУБА ГНУТАЯ 90°-57x5,5-791x150-1255 - R200	1	08Х18Н10Т ТУ 14-3Р-197-2001	8.81
3	БК-1997698 ТРУБА ГНУТАЯ 45°-57x5,5-133x237-527 - R200	1	08Х18Н10Т ТУ 14-3Р-197-2001	3.70
4	3TC40Y048 ПОДВЕСКА ПРУЖИННАЯ	1		-

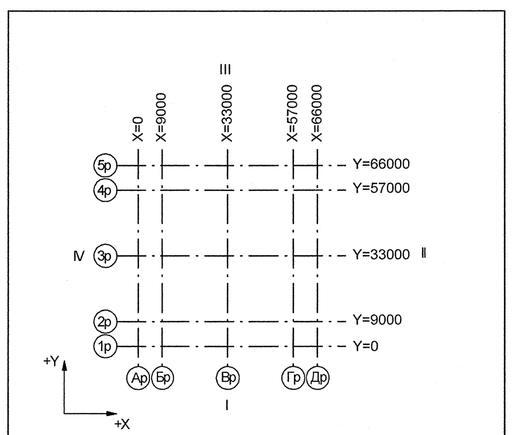

Номер трубопровода - II
Подведомственность - ПНАЭГ 7-008-89
Классификационное обозначение по НП-001-97 - 3Н
Группа по ПНАЭГ 7-008-89 - С
Класс безопасности по НП-001-97 - 3
Категория сейсмостойкости по НП-031-01 - II
Рабочие параметры: Рр= 17.64 МПа, tр=350°С
Параметры гидроиспытания: Рг=24.50 МПа, t не менее 5°С
Среда- Дренажи
Газовые сдувки

3TG11Z01_01		3	DN 100	Z+ 2700 X+ 175 Y- 2775		3TG11WD1/N1				S8 3TG11YO1/PT-997				3TG11J01/ TГ-235
Код блока	Трубопроводы проектируемые	Позиция детали	Условный проход	Координаты элементов в здании		Код оборудования/ Номер патрубка	Шов заводской	Шов монтажный	Резьбовое соединение	Позиция опоры Код опоры / код проходки	Направление среды	Переход	Штуцер	Код герметичной проходки/ код проходки

Дополнительные подписи

Взам. инв. N

Подп. и дата

Инв. N подл. R3.03733.1.0.13

АРХИВНЫЙ ЭКЗЕМПЛЯР

Инв. № подл. R3.03733.1.0.13
Лист 122

Изм.	Кол.уч.	Лист	№ док.	Подпись	Дата
Инж. 2к.		Сидоренко			21.05
Пров. инж. 2к.		Случевская			21.05
Пров.вед.инж.		Махотина			21.05
Нач. гр.		Жубрев			21.05
Н.контр.		Краснояров			25.05

R3.TC10.3072.013.01.00.092

Ростовская АЭС Блок 3

Реакторное отделение
Герметичная часть
Трубопроводы байпасной очистки воды I контура
Рр больше 2.2 МПа

Стадия	Лист	Листов
Р	1	1

Изометрический чертеж
3TC40Z21

ОАО "НИАЭП" 2012

Формат А1